ՑԱՆԿԱՊԱՏԻ «Հ-Կ» ՀԱՏՎԱԾ

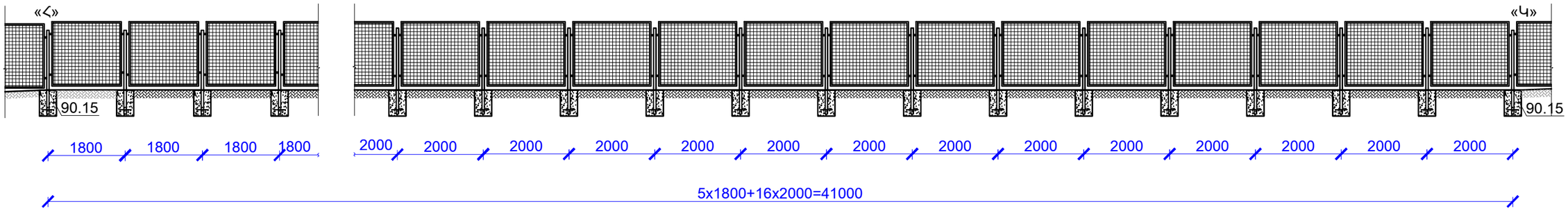

ՑԱՆԿԱՊԱՏԻ «Ղ-Հ» ՀԱՏՎԱԾ

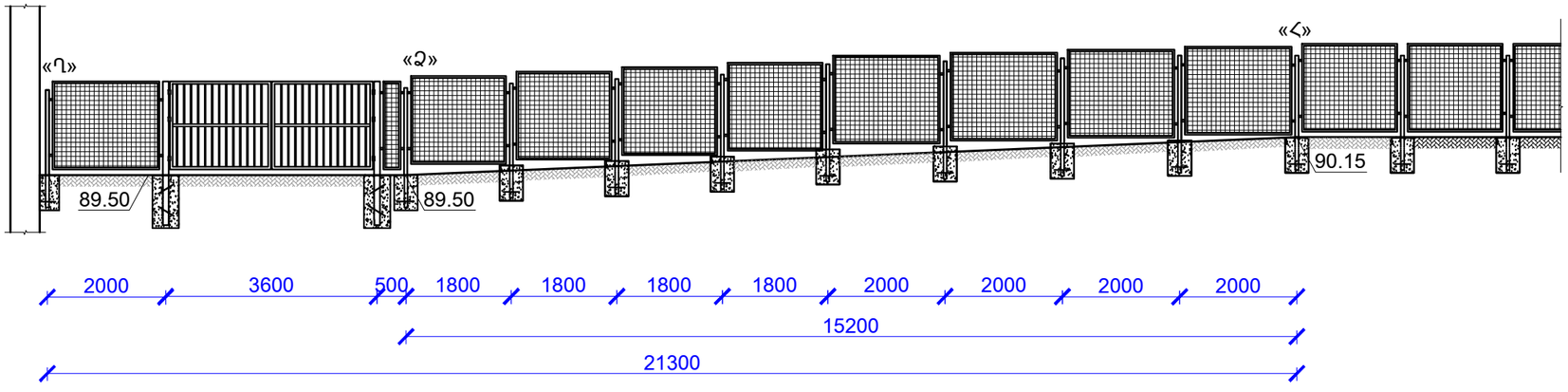

ՇԱՆՈԹՈՒԹՅՈՒՆ

1. ՑԱՆԿԱՊԱՏԻ ՀԱՏՎԱԾՆԵՐԸ ՏԵՍ ԳՀ-3
2. ՑԱՆԿԱՊԱՏԻ ՀԱՏՎԱԾԻ ՏԱՐՐԵՐԸ ԵՎ ՄԱՍՆԱԳՐԵՐԸ, ԱՇԽԱՏԱՆՔԱՅԻՆ ՇԱՎԱԼՆԵՐԸ ՏԵՍ ՃԼ-21, 22

ԾՐԱԳՐԻ ԱՌԱՋԱԳՐԱՆՔ՝ TGQ-02				ԼԻՃՔԻ ՀԱՄԱՅՆՔԻ ԿԵՆՏՐՈՆԻ ՎԵՐԱԿԱՌՈՒՑՈՒՄ ՄԱՆԿԱՊԱՐՏԵԶԻ ՏԵՂԱԿԱՅՈՒՄՈՎ			
				ՃԱՐՏԱՐԱՊԵՏԱԿԱՆ ԼՈՒԾՈՒՄՆԵՐ	ՓՈՒԼ	ԹԵՐԹ	ԹԵՐԹԵՐ
					ԱՆ	ՃԼ-21	25
ՆԱԽԱԳԾ.	Տ. ԱՂԱՍԱՐՅԱՆ			ՑԱՆԿԱՊԱՏԻ ՀԱՏՎԱԾՆԵՐ «Ժ-Կ»	ԻՆԺԵՆԵՐԻՆԳ ԷՎՐՈՍ ՍՊԸ ENGINEERING EVROS LLC		
ՆԳԾ	Հ. ՊՈՒԿԱՍՅԱՆ						
ՊԱՇՏՈՆ	ԱԶԳԱՆՈՒՆ	ՍՏՈՐԱԳՐ.					